线性滚珠型：HZ轴(垂直升降)：□25

规格参数

	HLBV25-C2	HLBV25-C3	HLBV25-L2	HLBV25-R2
移动方向	Z轴一个方向			
台面大小	25mm×25mm			
行　　程	±3mm			
负　　载	9.8N(1kgf)			
最小刻度	0.01mm			
移动垂直度	≤0.01mm/6mm			
重　　量	0.09kg			

产品外观及尺寸图

HLBV25-C2

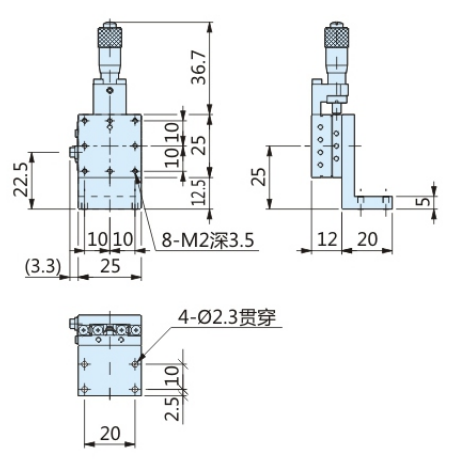

HLBV25-C3

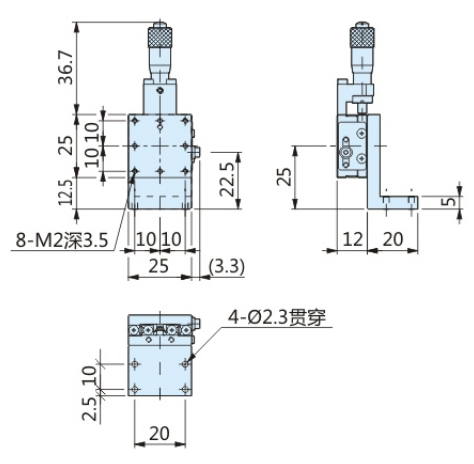

HLBV25-L2

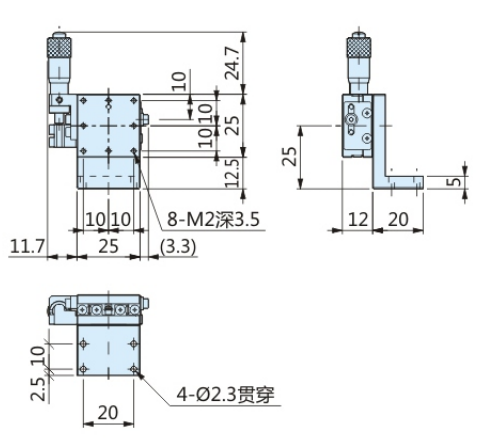

HLBV25-R2

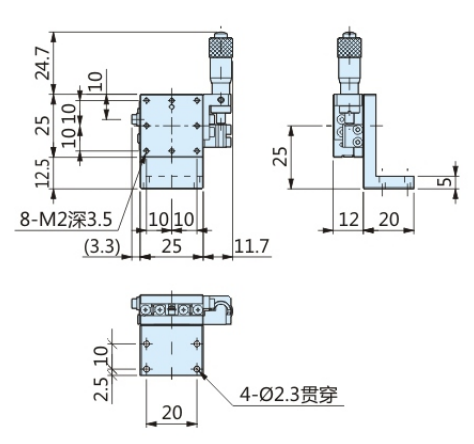

线性滚珠型：HZ轴(垂直升降)：□40

规格参数

	HLBV40-C2	HLBV40-C3	HLBV40-L2	HLBV40-R2
移动方向	Z轴一个方向			
台面大小	40mm×40mm			
行　　程	±6.5mm			
负　　载	49N(5kgf)			
最小刻度	0.01mm			
移动垂直度	≤0.01mm/13mm			
重　　量	0.32kg			

产品外观及尺寸图

HLBV40-C2

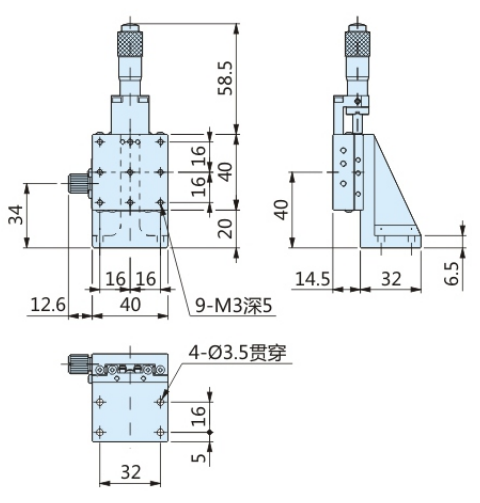

HLBV40-C3

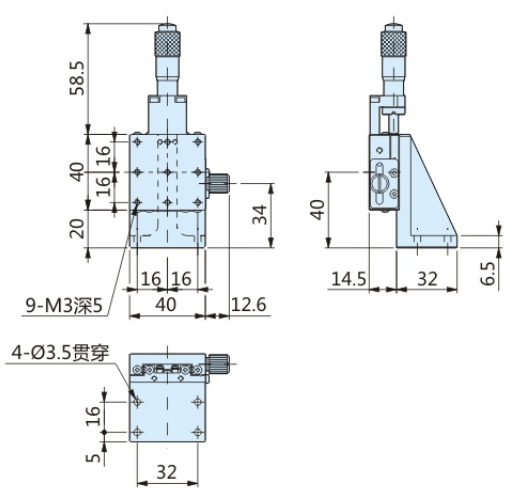

HLBV40-L2

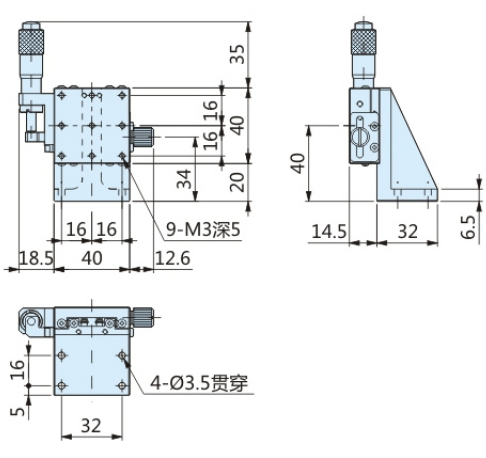

HLBV40-R2

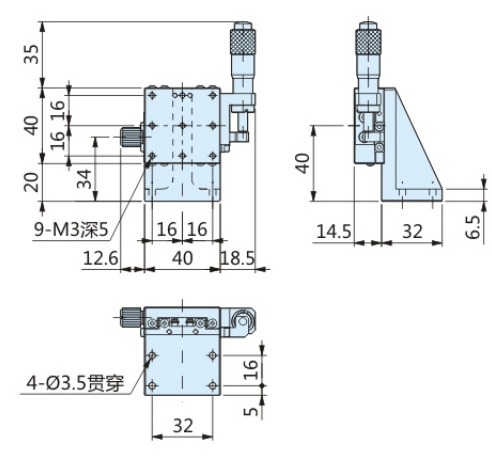

线性滚珠型：HZ轴(垂直升降)：□60

规格参数

	HLBV60-C2	HLBV60-C3	HLBV60-L2	HLBV60-R2
移动方向	Z轴一个方向			
台面大小	60mm×60mm			
行　　程	±6.5mm			
负　　载	49N(5kgf)			
最小刻度	0.01mm			
移动垂直度	≤0.01mm/13mm			
重　　量	0.58kg			

产品外观及尺寸图

HLBV60-C2

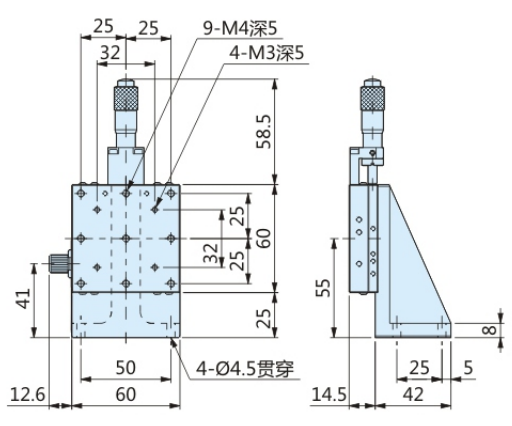

HLBV60-C3

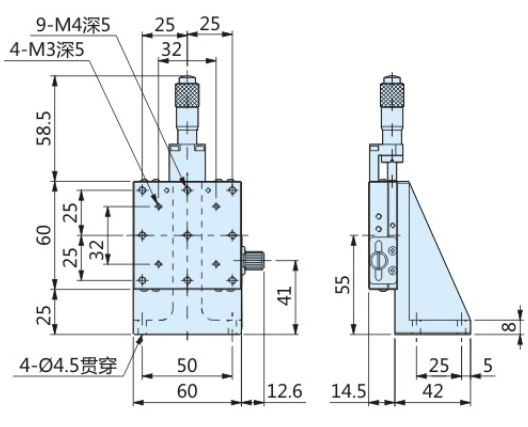

HLBV60-L2

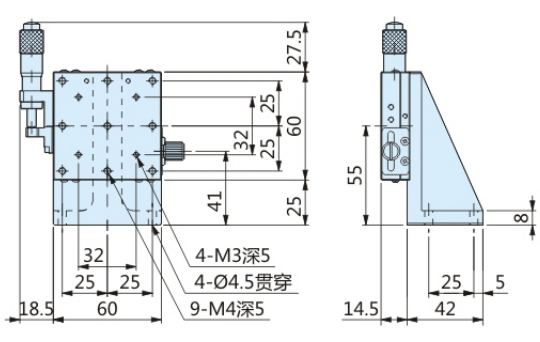

HLBV60-R2

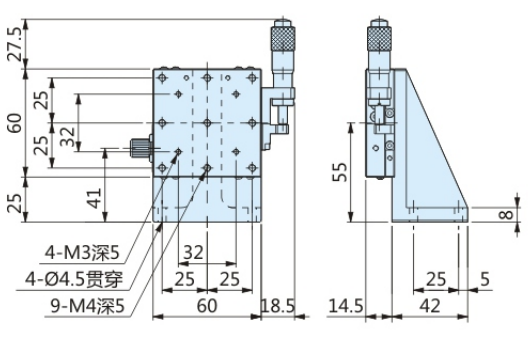

线性滚珠型：HZ轴(垂直升降)：□80

规格参数

	HLBV80-C2	HLBV80-C3	HLBV80-L2	HLBV80-R2
移动方向	Z轴一个方向			
台面大小	80mm×80mm			
行　　程	±12.5mm			
负　　载	49N(5kgf)			
最小刻度	0.01mm			
移动垂直度	≤0.02mm/25mm			
重　　量	1.20kg			

产品外观及尺寸图

HLBV80-C2

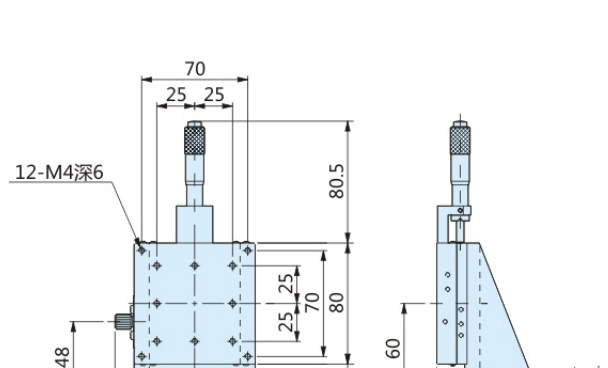

HLBV80-C3

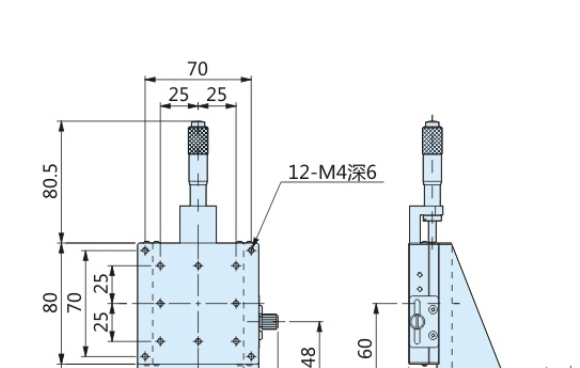

HLBV80-L2

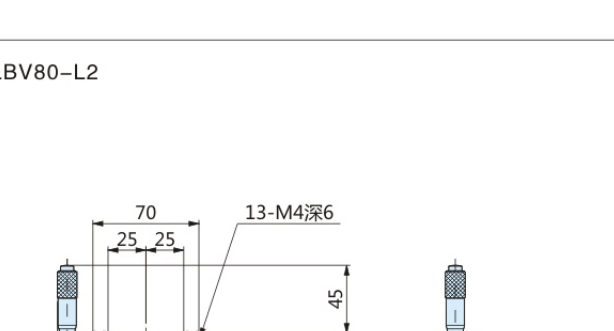
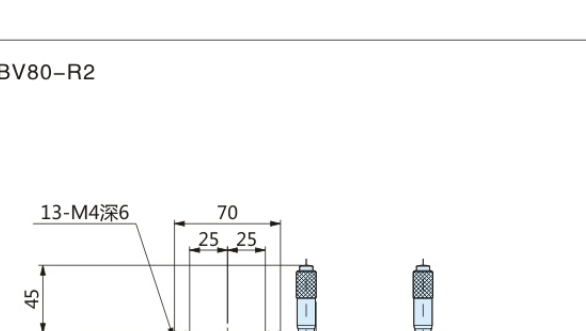
HLBV80-R2